PHP 40B1U6903CH_20220520

Tilt angle : 15度

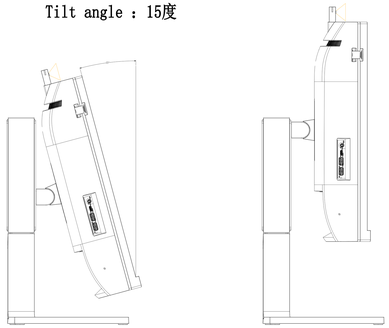

Swivel: ± 45 度

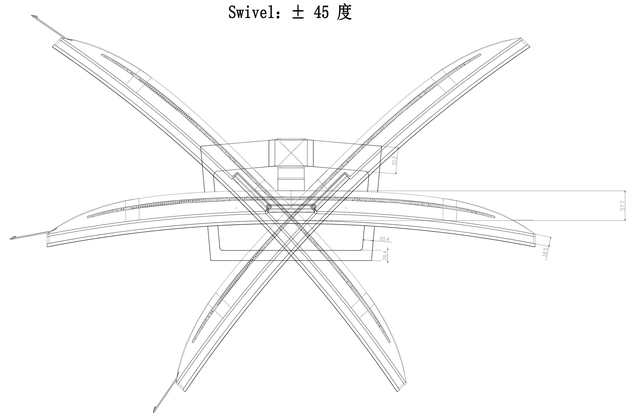

伸降 : 130mm

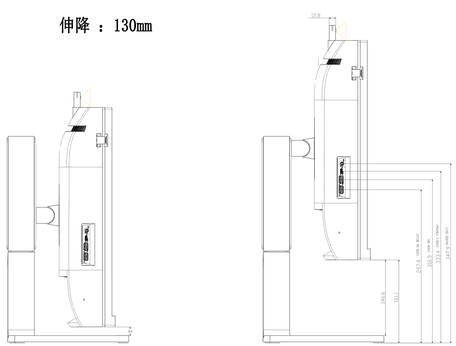

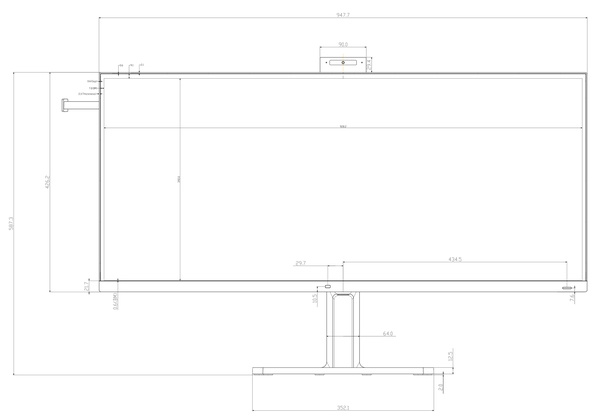

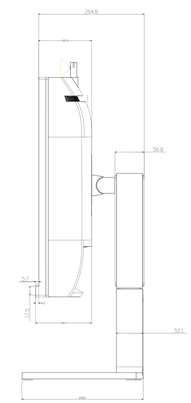

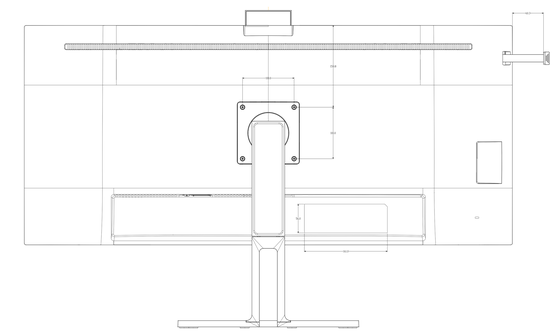
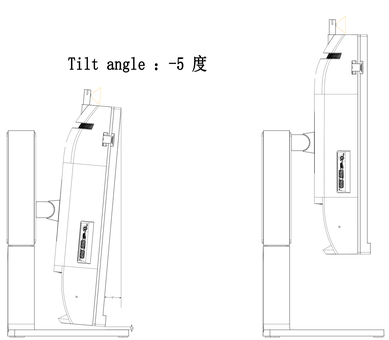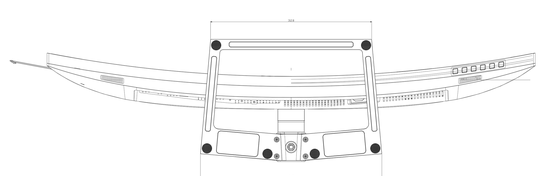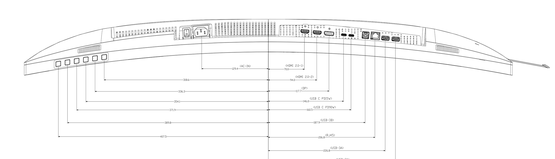
Tilt angle : -5 度